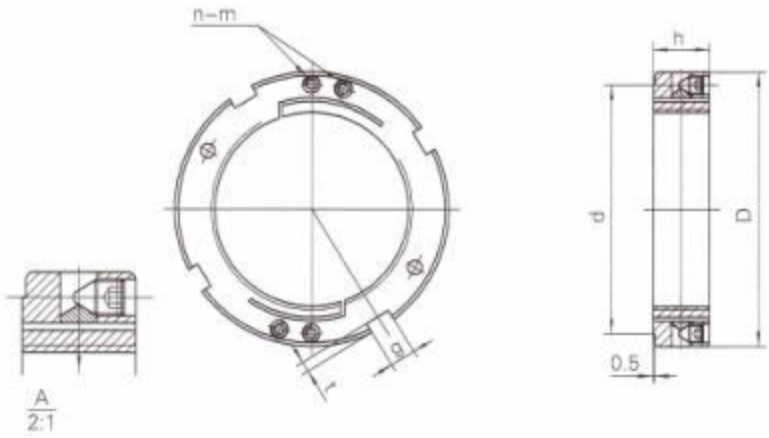

锁紧螺钉在轴向上产生的力通过90° 楔块作用于螺纹弹簧上。该产品适用于设计或装配上受限，无法使用其它产品的情况。垂直于螺纹端的接触面可以调节、固定轴承及其它需要精密公差的机械元件。

- 材质：DIN C45
  - 螺纹精度：ISO 4H
  - 端面偏摆：0.002
- 硬度：HRC 28–32°
  - 螺纹精度：ISO 4H
  - 端面偏摆：0.005

型号	尺寸						扭紧力矩 (NM)
	D	d	h	g	t	n–m	
TA M 22 × 1.5	39	34	15	4	2	4–M4	3.5
TA M 25 × 1.5	43	38	15	5	2	4–M5	4.5
TA M 30 × 1.5	48	43	15	5	2	4–M5	4.5
TA M 32 × 1.5	50	45	15	5	2	4–M5	4.5
TA M 35 × 1.5	53	48	15	5	2	4–M5	4.5
TA M 38 × 1.5	56	51	15	5	2	4–M5	4.5
TA M 40 × 1.5	58	52	15	6	2.5	4–M5	4.5
TA M 42 × 1.5	62	56	15	6	2.5	4–M5	4.5
TA M 45 × 1.5	65	59	15	6	2.5	4–M5	4.5
TA M 50 × 1.5	69	63	15	6	2.5	4–M5	4.5
TA M 52 × 1.5	72	66	15	6	2.5	4–M5	4.5
TA M 55 × 2.0	75	68	15	7	3	4–M5	4.5
TA M 60 × 2.0	80	73	20	7	3	4–M5	4.5
TA M 65 × 2.0	85	78	20	7	3	4–M5	4.5
TA M 70 × 2.0	90	82	20	8	3.5	4–M5	4.5
TA M 75 × 2.0	95	87	20	8	3.5	4–M5	4.5
TA M 80 × 2.0	105	97	20	8	3.5	4–M6	8.0
TA M 85 × 2.0	110	102	20	8	3.5	4–M6	8.0
TA M 90 × 2.0	115	107	20	10	4	4–M6	8.0
TA M 95 × 2.0	120	111	20	10	4	4–M6	8.0
TA M 100 × 2.0	125	117	20	10	4	4–M6	8.0
TA M 105 × 2.0	130	119	20	12	5	4–M6	8.0
TA M 110 × 2.0	135	124	20	12	5	4–M6	8.0
TA M 115 × 2.0	140	129	20	12	5	4–M6	8.0
TA M 120 × 2.0	145	134	20	12	5	4–M6	8.0
TA M 125 × 2.0	150	139	20	12	5	4–M6	8.0
TA M 130 × 2.0	155	144	20	12	5	4–M6	8.0
TA M 135 × 2.0	165	152	22	14	6	4–M8	18.0
TA M 140 × 2.0	170	157	22	14	6	4–M8	18.0
TA M 145 × 2.0	175	162	22	14	6	4–M8	18.0
TA M 150 × 2.0	180	167	22	14	6	4–M8	18.0

备注
1. NUT 承接 M2 ~ M1000 各种材质、非标准螺距以及特殊外型螺母的订制
2. 如您订购左旋螺纹之螺母时，请加注 –L　例：NFM30 × 1.5 P–L
3. 以上资料仅供参考，本公司拥有修改之权利

1Nm=10.2kgf.cm=0.73lb.ft