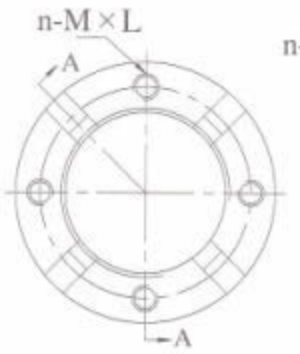

M14-M42

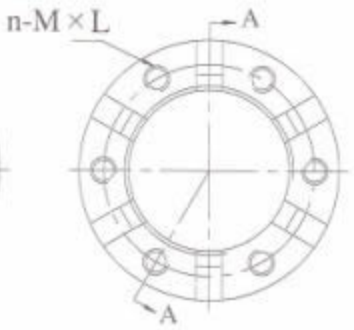

M45-M200

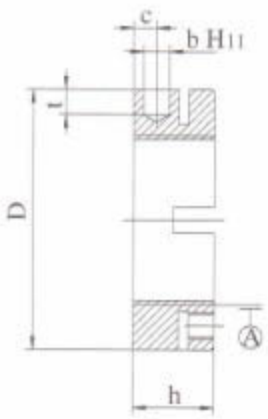

该产品通过螺母本身的弹性变形，使螺纹面紧密贴合于公螺纹，实现轴向强力紧固。适用于工作环境恶劣，安装空间受限，螺帽易于松脱的场合。

- 材质：DIN C45
  - 螺纹精度：ISO 4H
  - 端面偏摆：0.002
- 硬度：HRC 28-32°
  - 螺纹精度：ISO 4H
  - 端面偏摆：0.005

型号	尺寸						扭紧力矩 (NM)
	D	h	n-M × L	t	c	b	
NKA M 14 × 1.0	30	18	4-M4 × 8	5	5	4	3.5
NKA M 15 × 1.0	30	18	4-M4 × 8	5	5	4	3.5
NKA M 16 × 1.5	30	18	4-M4 × 8	5	5	4	3.5
NKA M 17 × 1.0	32	18	4-M4 × 8	5	5	4	3.5
NKA M 17 × 1.5	32	18	4-M4 × 8	5	5	4	3.5
NKA M 18 × 1.5	38	18	4-M6 × 8	5	5	4	5.0
NKA M 20 × 1.0	38	18	4-M6 × 8	5	5	4	5.0
NKA M 20 × 1.5	38	18	4-M6 × 8	5	5	4	5.0
NKA M 22 × 1.5	42	18	4-M6 × 8	6	5	5	5.0
NKA M 24 × 1.5	45	18	4-M6 × 8	7	5	5	5.0
NKA M 25 × 1.5	45	20	4-M6 × 10	7	6	5	7.0
NKA M 27 × 1.5	46	20	4-M6 × 10	7	6	5	7.0
NKA M 28 × 1.5	46	20	4-M6 × 10	7	6	5	7.0
NKA M 30 × 1.5	52	20	4-M6 × 10	7	6	5	7.0
NKA M 32 × 1.5	54	20	4-M6 × 10	7	6	5	7.0
NKA M 33 × 1.5	54	20	4-M6 × 10	7	6	5	7.0
NKA M 35 × 1.5	58	20	4-M6 × 10	8	6	5	7.0
NKA M 36 × 1.5	58	20	4-M6 × 10	8	6	6	7.0
NKA M 38 × 1.5	60	22	4-M6 × 10	8	6	6	7.0
NKA M 39 × 1.5	60	22	4-M6 × 10	8	6	6	7.0
NKA M 40 × 1.5	65	22	4-M6 × 10	8	6	6	7.0
NKA M 42 × 1.5	65	22	4-M6 × 10	8	6	6	7.0
NKA M 45 × 1.5	70	22	6-M6 × 10	8	6	6	7.0
NKA M 48 × 1.5	75	25	6-M6 × 10	8	8	6	7.0
NKA M 50 × 1.5	75	25	6-M6 × 10	8	8	6	7.0
NKA M 52 × 1.5	80	25	6-M6 × 10	8	8	6	7.0
NKA M 55 × 2.0	85	25	6-M6 × 10	8	8	6	7.0
NKA M 56 × 2.0	85	26	6-M6 × 10	8	8	6	7.0
NKA M 58 × 1.5	85	26	6-M6 × 10	8	8	6	7.0
NKA M 60 × 2.0	90	26	6-M6 × 10	8	8	6	7.0
NKA M 64 × 2.0	95	28	6-M6 × 10	8	8	6	7.0
NKA M 65 × 2.0	95	28	6-M6 × 10	8	8	6	7.0
NKA M 68 × 2.0	98	24	6-M6 × 10	10	8	6	7.0
NKA M 70 × 2.0	100	28	6-M8 × 10	10	9	8	18.0

备注
1. NUT 承接 M2 ~ M1000 各种材质、非标准螺距以及特殊外型螺母的订制
2. 如您订购左旋螺纹之螺母时，请加注 -L　例：NFM30 × 1.5 P-L
3. 以上资料仅供参考，本公司拥有修改之权利

1Nm=10.2kgf.cm=0.73lb.ft

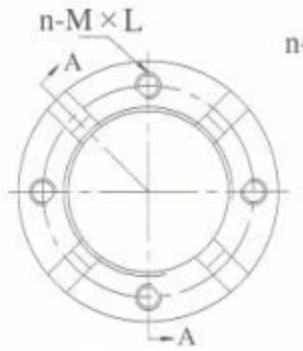

M14–M42

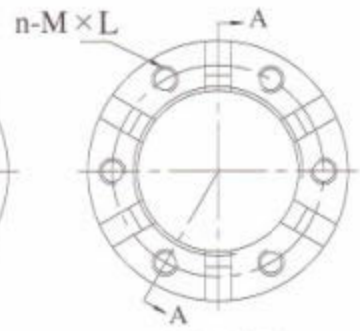

M45–M200

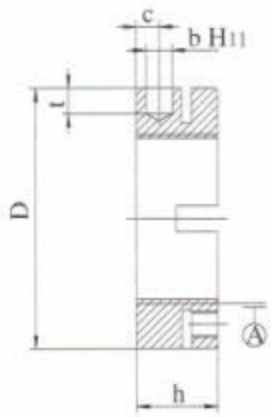

该产品通过螺母本身的弹性变形，使螺纹面紧密贴合于公螺纹，实现轴向强力紧固。适用于工作环境恶劣，安装空间受限，螺帽易于松脱的场合。

- 材质：DIN C45
  - 螺纹精度：ISO 4H
  - 端面偏摆：0.002
- 硬度：HRC 28–32°
  - 螺纹精度：ISO 4H
  - 端面偏摆：0.005

型号	尺寸						扭紧力矩 (NM)
	D	h	n–M × L	t	c	b	
NKA M 72 × 1.5	102	28	6–M8 × 10	10	9	8	18.0
NKA M 72 × 2.0	102	28	6–M8 × 10	10	9	8	18.0
NKA M 75 × 2.0	106	28	6–M8 × 10	10	9	8	18.0
NKA M 76 × 2.0	106	32	6–M8 × 10	10	9	8	18.0
NKA M 80 × 2.0	110	32	6–M8 × 10	10	9	8	18.0
NKA M 85 × 2.0	115	32	6–M8 × 10	10	9	8	18.0
NKA M 90 × 2.0	120	32	6–M8 × 10	10	13	8	18.0
NKA M 95 × 2.0	125	32	6–M10 × 16	10	13	8	35.0
NKA M 100 × 2.0	130	32	6–M10 × 16	10	13	8	35.0
NKA M 105 × 2.0	135	32	6–M10 × 16	10	13	8	35.0
NKA M 110 × 2.0	140	32	6–M10 × 16	10	13	8	35.0
NKA M 115 × 2.0	145	34	6–M10 × 16	10	13	8	35.0
NKA M 120 × 2.0	155	36	6–M10 × 16	10	13	8	35.0
NKA M 125 × 2.0	160	36	6–M10 × 16	10	13	8	35.0
NKA M 130 × 2.0	165	36	6–M10 × 16	10	13	8	35.0
NKA M 135 × 2.0	175	38	6–M12 × 18	10	13	10	60.0
NKA M 140 × 2.0	180	38	6–M12 × 18	10	13	10	60.0
NKA M 145 × 2.0	190	38	6–M12 × 18	10	13	10	60.0
NKA M 150 × 2.0	195	38	6–M12 × 18	10	13	10	60.0
NKA M 155 × 2.0	200	38	6–M12 × 18	12	13	10	60.0
NKA M 160 × 2.0	205	40	6–M12 × 18	12	13	10	60.0
NKA M 170 × 2.0	220	40	6–M12 × 18	12	13	10	60.0
NKA M 180 × 2.0	230	40	6–M12 × 18	12	13	10	60.0
NKA M 190 × 2.0	240	40	6–M12 × 18	12	13	10	60.0
NKA M 200 × 2.0	250	40	6–M12 × 18	12	13	10	60.0

备注
1. NUT 承接 M2 ~ M1000 各种材质、非标准螺距以及特殊外型螺母的订制
2. 如您订购左旋螺纹之螺母时，请加注 –L　例：NFM30 × 1.5 P–L
3. 以上资料仅供参考，本公司拥有修改之权利

1Nm=10.2kgf.cm=0.73lb.ft