| LME_AJ 可调型 |

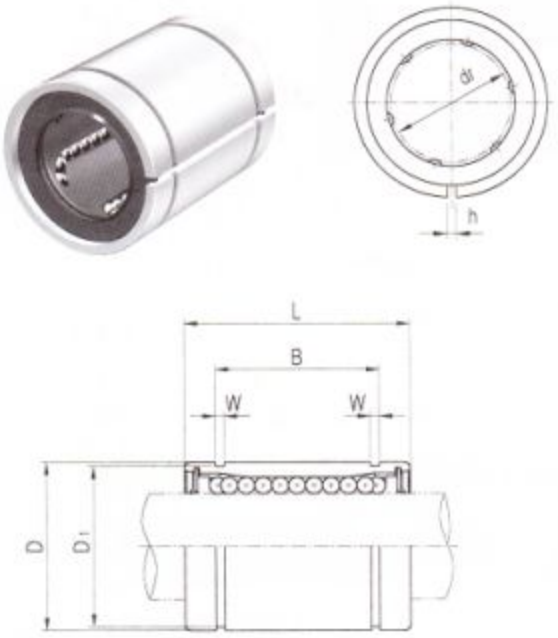

欧洲标准三益直线轴承	LME	20	UU	AJ	-	A	N	S

LM轴外径

密封形式

无密封：空白
端密封：U
两端密封：UU

间隙可调型

保持架选项

塑料保持架(标准型)：空白
钢保持架(高温，真空)：A

外套表面处理

无镀(标准型)：空白
无电解镀镍(耐腐蚀)：N
镀Raydent(耐腐蚀)：R

滚珠选项

高碳轴承钢(SUJ2)滚珠：空白
不锈钢滚珠：S

型号 塑料保持架	型号 钢保持架	内径 dr.	公差	D mm	公差	L	B	W	D1	h	基本额定载荷(N) 额定动载荷(C)	基本额定载荷(N) 额定静载荷(Co)	滚珠列数	重量(gf)
LME5AJ		5		12		22	14.5	1.1	11.5	1	200	260	4	12
LME8AJ	LME8AJ-A	8	+0.008 / 0	16	0 / -0.008	25	16.5	1.1	15.2	1	260	400	4	20
LME12AJ	LME12AJ-A	12		22		32	22.9	1.3	21	1.5	410	590	4	41
LME16AJ	LME16AJ-A	16		26	0 / -0.009	36	24.9	1.3	24.9	1.5	770	1170	5	57
LME20AJ	LME20AJ-A	20	+0.009 / -0.001	32		45	31.5	1.6	30.3	2	860	1370	5	91
LME25AJ	LME25AJ-A	25		40	0 / -0.011	58	44.1	1.85	37.5	2	980	1560	6	215
LME30AJ		30	+0.011 / -0.001	47		68	52.1	1.85	44.5	2	1560	2740	6	325
LME40AJ		40		62		80	60.6	2.15	59	3	2150	4010	6	705
LME50AJ		50	+0.013 / -0.002	75	0 / -0.013	100	77.6	2.65	72	3	3820	7930	6	1130
LME60AJ		60		90	0 / -0.015	125	101.7	3.15	86.5	3	4700	9990	6	2220

注1) 对额定动载荷
C:额定寿命50Km时C_{100} ：额定寿命100Km时，C_{100} = C/1.26
例)LM12 C:410N, C_{100} = 410/1.26 = 325.40N
2) 表中重量是装有塑料保持架轴承的
3) 主要尺寸是mm
4) 表中外径是标准型的尺寸(切断之前的尺寸)