CR(CV)-ARD系列

清洁型系列圆柱型气缸

缸径：Ø50，Ø63

- 清洁室用低发尘气缸
- 采用不锈钢材质的活塞杆，对水分及其它化学物质具有良好的耐腐蚀性。
- 采用专用润滑油，使气缸运转时粉尘的产生量最小化。

型号选择

CR(CV)	—	ARD	B	A	50	—	150	—	W5	○
1		2	3	4	5		6		7	8

1 清洁型系列
CR：Relief Port Type
CV：Vacuum Suction Type

2 圆柱型气缸
磁铁，缓冲，无供油
标准规格

3 安装方式
B：标准配置
※ 关于脚坐、法兰型，请另行垂询。

4 缓冲放气(橡胶缓冲器为标准配置)
无标记：橡胶缓冲器
A：气缓冲器

5 缸径
50：50㎜
63：63㎜

6 气缸行程(㎜)
50:25 ~ 300
63:25 ~ 300
※ 如需长行程产品，请垂询本公司。

7 磁性开关的种类
– 有接点磁性开关
– 环带附着型(直接出线)
: W5
※ 标准引线长度为0.5m
长度为3m时，在型号后面加L
ex) W5

8 磁性开关后缀符号
无标记：配有2件
S：附着1个
n：附着n个

CR(CV)-ARD 系列

■ CR(CV)-ARD气缸的注意事项

本品适于在高清洁度环境下使用，请在选择及使用产品之前认真阅读，并参阅清洁型系列和启动器的通用注意事项。

使用注意事项

警告

① 请勿在完全关闭或完全开启的状态下使用缓冲阀。
在完全关闭的状态下使用，会导致缓冲迫紧损坏。
在完全开启的状态下使用，同样会导致活塞杆总成或气缸盖损坏。

② 请在规定的气缸速度内使用。
将会引起气缸和迫紧的破损。

注意

① 请勿将空气气缸用作空油气缸。

② 装配采用大拧紧扭矩，故不能拆卸。如需拆卸请垂询本公司。

标准规格

缸径		Ø50, Ø63
型号		Relief Port Type
		Vacuum Suction Type
动作方式		双动/单杆/无供油
接管口径		Rc(PT) 1/4
使用流体		空气
保证耐压		1.5MPa(15.3kgf/㎠)
最高使用压力		1.0MPa(9.9kgf/㎠)
最低使用压力		0.05MPa(0.5kgf/㎠)
使用环境温度及流体温度		−10℃~70℃(无冻结)
缓冲		橡胶/气缓冲
活塞杆末端螺纹公差		KS2级
行程长度允许差		~300 $^{+1.4}_{0}$ mm
活塞运动速度		50~400mm/s

磁性开关安装尺寸图

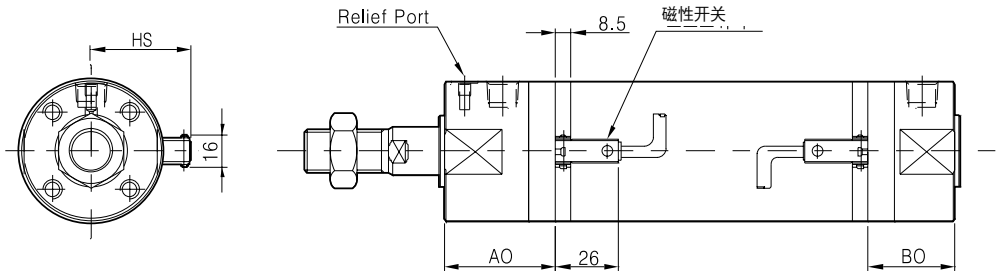

可直接安装磁性开关的位置

缸径(mm)	AO	BO	HS
Ø50	49.5	37.5	40.5
Ø63	51	38	47.5

可安装磁性开关的最小行程 (mm)

磁性开关型号	磁性开关安装数量		
	附着2个		附着1个
	双面安装	一面	
W5	15	50	10

结构图/零部件列表

橡胶缓冲器TYPE : Ø50, Ø63

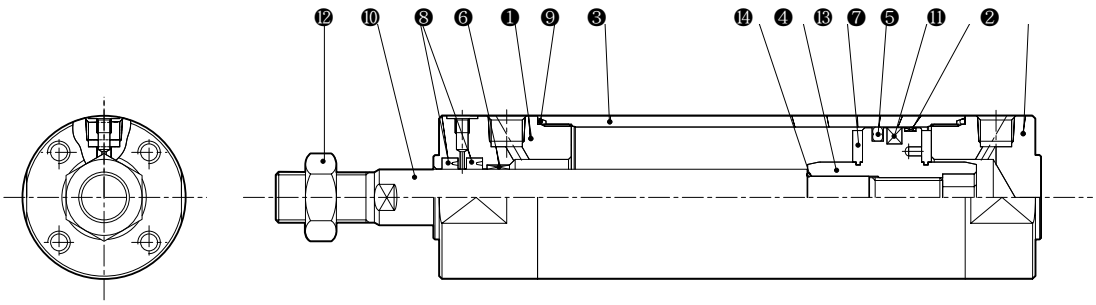

No.	品名	数量	材质	备注
1	ROD COVER	1	期合金	白色ALUMITE
2	HEAD COVER	1	期合金	白色ALUMITE
3	CYLINDER TUBE	1	期合金	硬质ALUMITE
4	PISTON	1	期合金	铬酸盐
5	MAGNET	1	NBR	
6	BUSH	1	铅青铜	
7	PISTON PACKING	1	NBR+Ba-Ferrite	

No.	品名	数量	材质	备注
8	ROD PACKING	2 (1)	NBR	CV型取下左侧
9	TUBE GASKET	2	NBR	
10	PISTON ROD	1	不锈钢	硬质镀铬
11	WEAR RING	1	树脂	
12	ROD END NUT	1	钢	
13	BUMPER	2	聚氨酯	
14	PISTON GASKET	1	NBR	

气缓冲TYPE : Ø50, Ø63

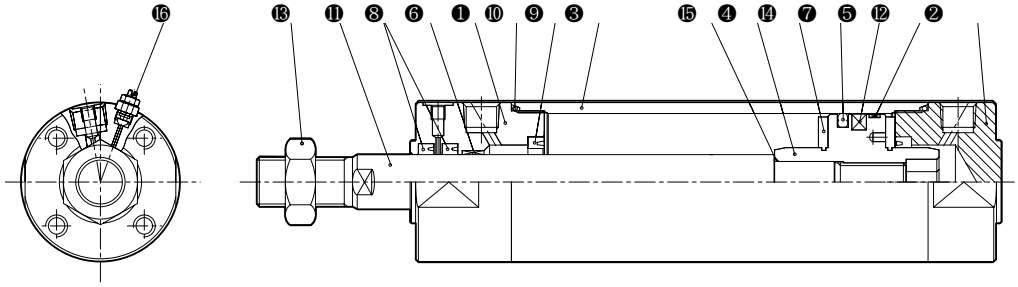

No.	品名	数量	材质	备注
1	ROD COVER	1	期合金	白色ALUMITE
2	HEAD COVER	1	期合金	白色ALUMITE
3	CYLINDER TUBE	1	期合金	硬质ALUMITE
4	PISTON	1	期合金	铬酸盐
5	MAGNET	1	Ba Ferrite+NBR	
6	BUSH	1	铅青铜	
7	PISTON PACKING	1	NBR	
8	ROD PACKING	2 (1)	NBR	CV型取下左侧

No.	品名	数量	材质	备注
9	CUSHION PACKING	2	NBR	
10	TUBE GASKET	2	NBR	
11	PISTON ROD	1	不锈钢	硬质镀铬
12	WEAR RING	1	树脂	
13	ROD END NUT	1	钢	
14	BUMPER	2	聚氨酯	
15	PISTON GASKET	1	NBR	
16	CUSHION V/V ASS'Y	2		

外形尺寸图

橡胶缓冲器TYPE

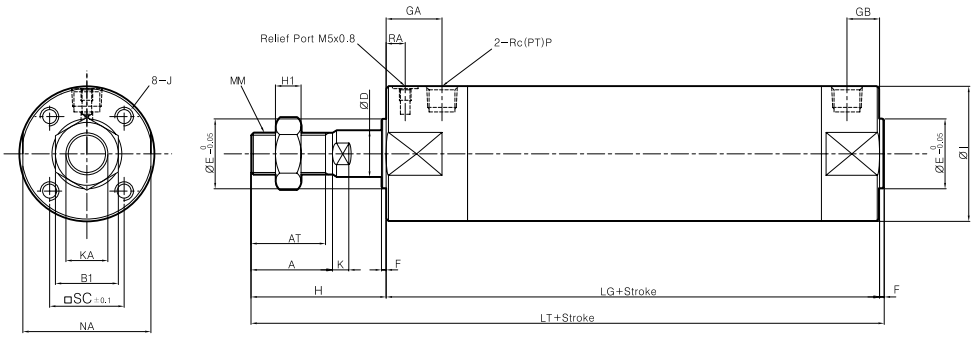

(单位:mm)

缸径	最大标准行程	A	AT	F	□SC	D	E	F	GA	GB	H	H1	ØI	J	K	KA	MM	NA	P	RA	LG	LT
50	300	35	32	27	32	20	30	2	24	14	58	11	58	M8×1.25 DP 16	7	18	M18×1.5	55	1/4	8.2	112	172
63	300	35	32	27	38	20	32	2	24	14	58	11	72	M10×1.5 DP 16	7	18	M18×1.5	69	1/4	8.2	115	175

气缓冲TYPE

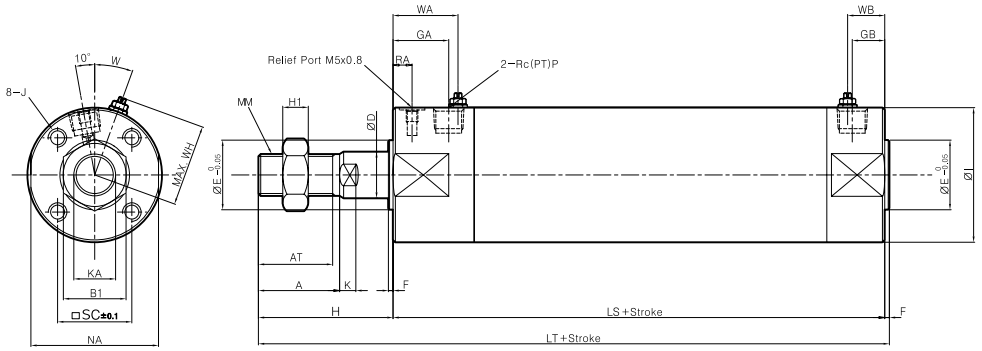

(单位:mm)

缸径	最大标准行程	A	AT	B1	□SC	D	E	F	GA	GB	H	H1	ØI	J	K	KA	MM	NA	P	RA	LS	LT	W	WH	WA	WB
50	300	35	32	27	32	20	30	2	24	14	58	11	58	M8×1.25 DP 16	7	18	M18×1.5	55	1/4	8.2	112	172	20	38.5	28	16
63	300	35	32	27	38	20	32	2	24	14	58	11	72	M10×1.5 DP 16	7	18	M18×1.5	69	1/4	8.2	115	175	20	45.5	28	16